Bestellblatt
Feuille de commande

ancoPLUS®

Schubbewehrung
Armature de cisaillement

Bauobjekt: *Projet:*		Liefertermin: *Date de livraison:*	
Bauteil: *Partie:*		Bestelldatum: *Date de commande:*	
Plan-Nr.: *N° plan:*	Liste Nr.: *Liste n°:*	gezeichnet: *Dessiné:*	geprüft: *Vérifié:*
Bauingenieur / *Bureau d'ingénieurs:*	Bauunternehmer / *Entreprise:*	Lieferadresse / *Adresse de livraison:*	

Schub / *Cisaillement*

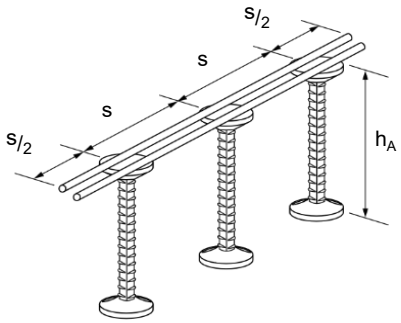

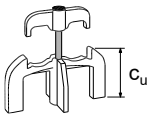

ancoPLUS®

*) c_u = Betonüberdeckung / *Enrobage*

Pos. *Pos.*	**Typ ancoPLUS** *Type ancoPLUS*	**h_A** (mm)	**s** (mm)	**Farbe** *Couleur*	**Anzahl** *Quantité* (Stk.-pce.)	**Bemerkung** *Remarques*	**Distanzhalter** *Clip de montage* *c_u (mm)
Bsp.	*sX5-0185-150*	*185*	*150*	*gelb*	*-*	*75 / 150 / 150 / 150 / 150 / 75*	*-*

07.2026

ancotech

ANCOTECH AG
CH-8157 Dielsdorf
Tel: 044 854 72 22
Fax: 044 854 72 29
Mail: bestellungen@ancotech.ch

ANCOTECH SA
CH-1680 Romont
Tél: 026 919 87 77
Fax: 026 919 87 79
Mail: commande@ancotech.ch

Web: www.ancotech.ch